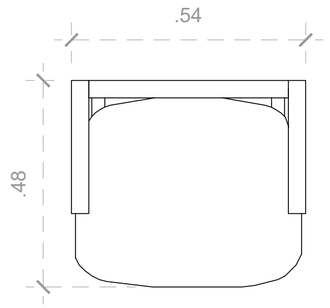

01 PLANTA BAIXA
esc: 1:10

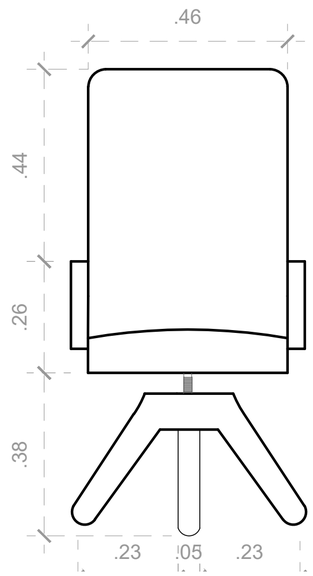

02 VISTA FRONTAL
esc: 1:10

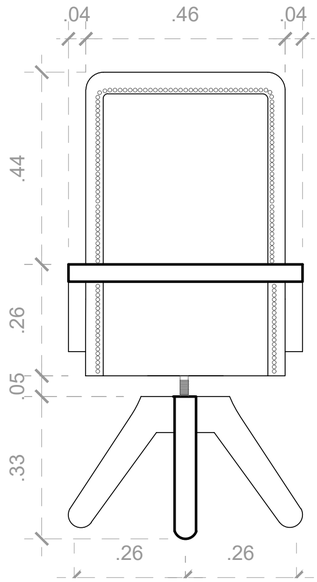

03 VISTA TRASEIRA
esc: 1:10

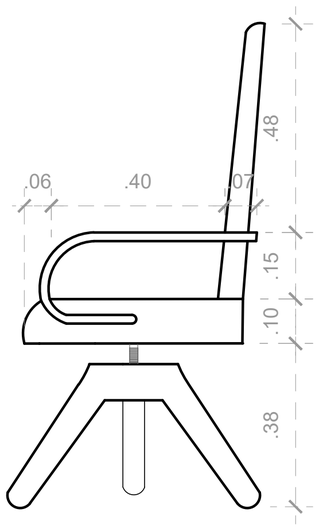

04 VISTA LATERAL
esc: 1:10

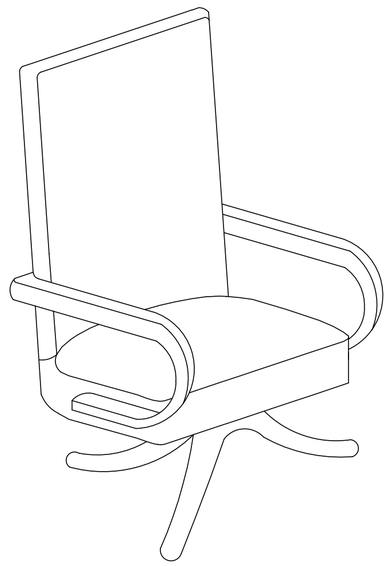

05 ISOMETRIA
esc: 1:10



CADEIRA ESTOFADA EM COURO COR CAFÉ, COM BRAÇOS EM MADEIRA TORNEADA, PÉ METÁLICO COM SISTEMA GIRATÓRIO, FEITO COM UM CORPO CENTRAL E QUATRO APOIOS

DIMENSÕES: 1,08 x 0,49 x 0,50 M

MATERIAL: MADEIRA TORNEADA, COURO E METAL

LEVANTAMENTO DE MOBILIÁRIO DO PALÁCIO GUSTAVO CAPANEMA

CONTEÚDO
PROJETO EXECUTIVO DA CADEIRA DE MADEIRA TIPO 7 - PGC - CA - 5

PROJETO 914BRZ1157 EDUCAÇÃO DE QUALIDADE NO BRASIL: POR UMA EDUCAÇÃO INCLUSIVA, EQUITATIVA E DE QUALIDADE, COM OPORTUNIDADES DE APRENDIZAGEM PARA TODOS.

CONTRATO UNESCO SA-129/2025

AUTOR: YRVIN DUARTE

DATA
13/04/2025

ESCALA
INDICADO

FOLHA
11/50